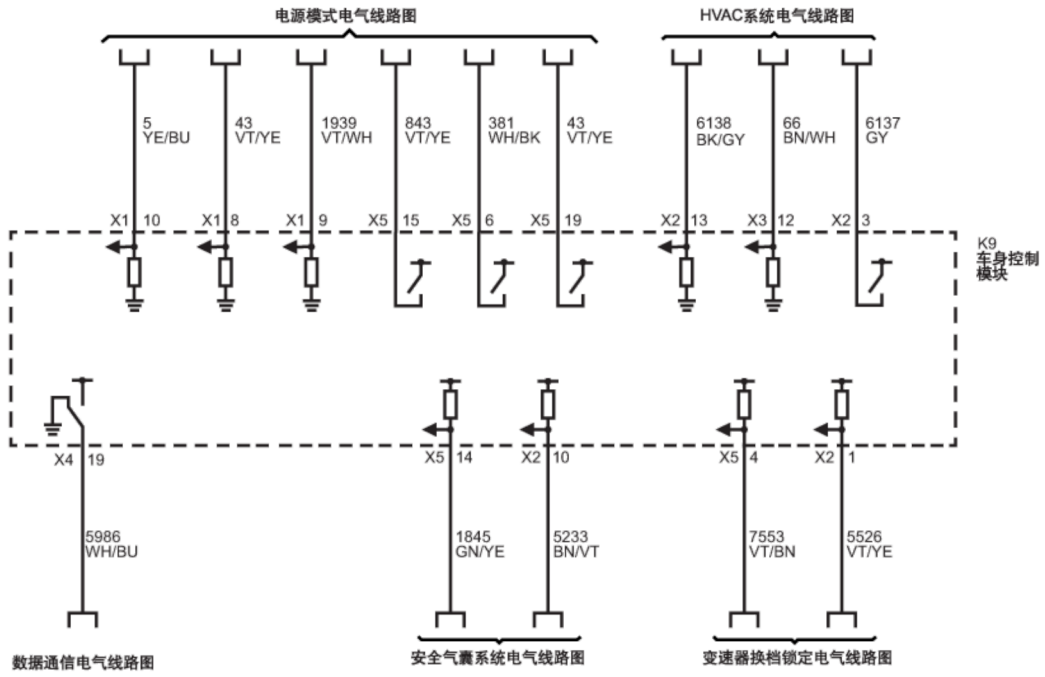
电源模式电气线路图
HVAC系统电气线路图
5
YE/BU
43
VT/YE
1939
VT/WH
843
VT/YE
381
WH/BK
43
VT/YE
6138
BK/GY
66
BN/WH
6137
GY
X1 10
X1 8
X1 9
X5 15
X5 6
X5 19
X2 13
X3 12
X2 3
K9
车身控制
模块
X4 19
X5 14
X2 10
X5 4
X2 1
5986
WH/BU
1845
GN/YE
5233
BN/VT
7553
VT/BN
5526
VT/YE
数据通信电气线路图
安全气囊系统电气线路图
变速器换档锁定电气线路图

13J1101605